FET Probe 10:1 Ra=50 Ohm

für schnelle Oszilloskope
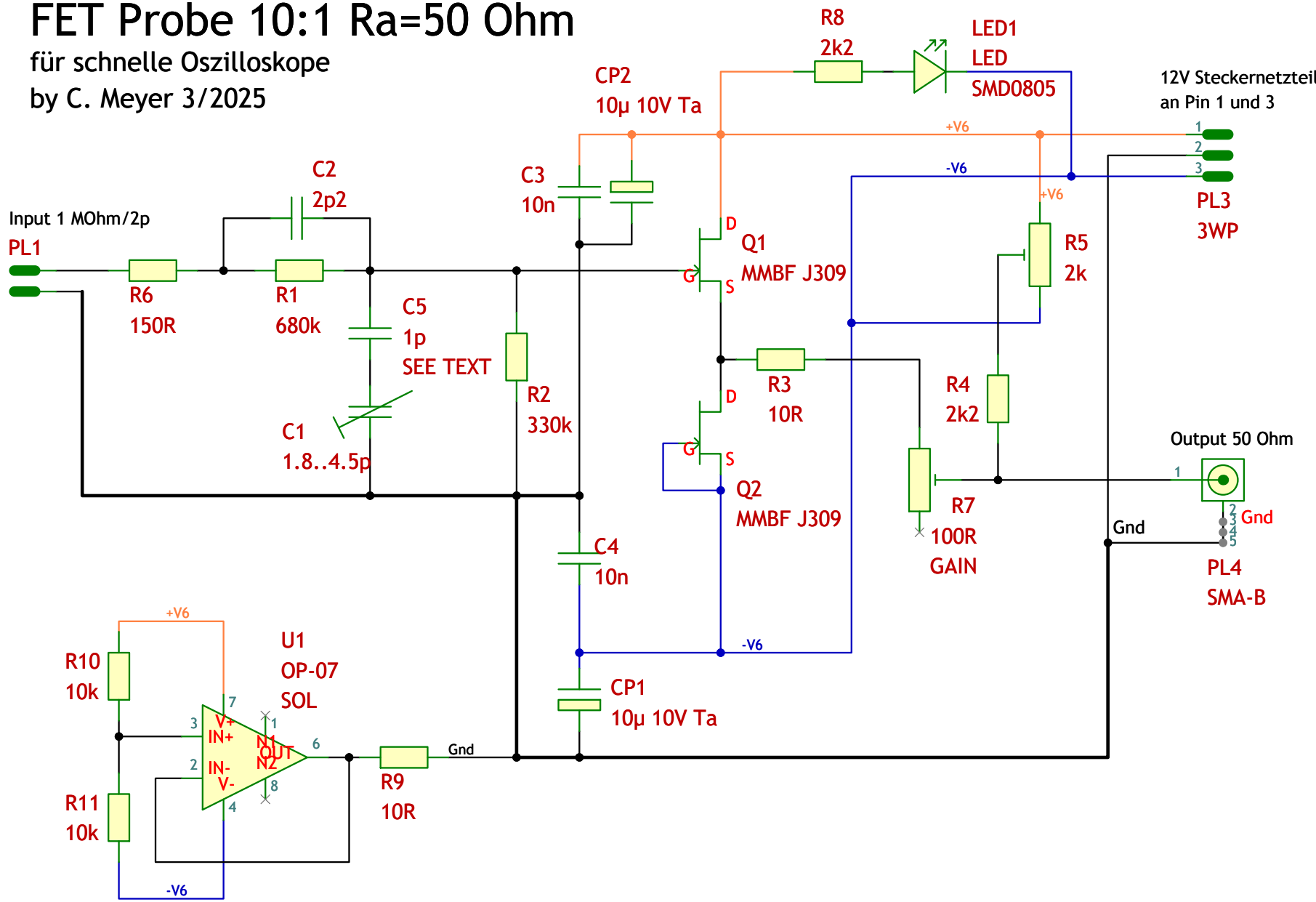
by C. Meyer 3/2025