XB2 Leslie I/F
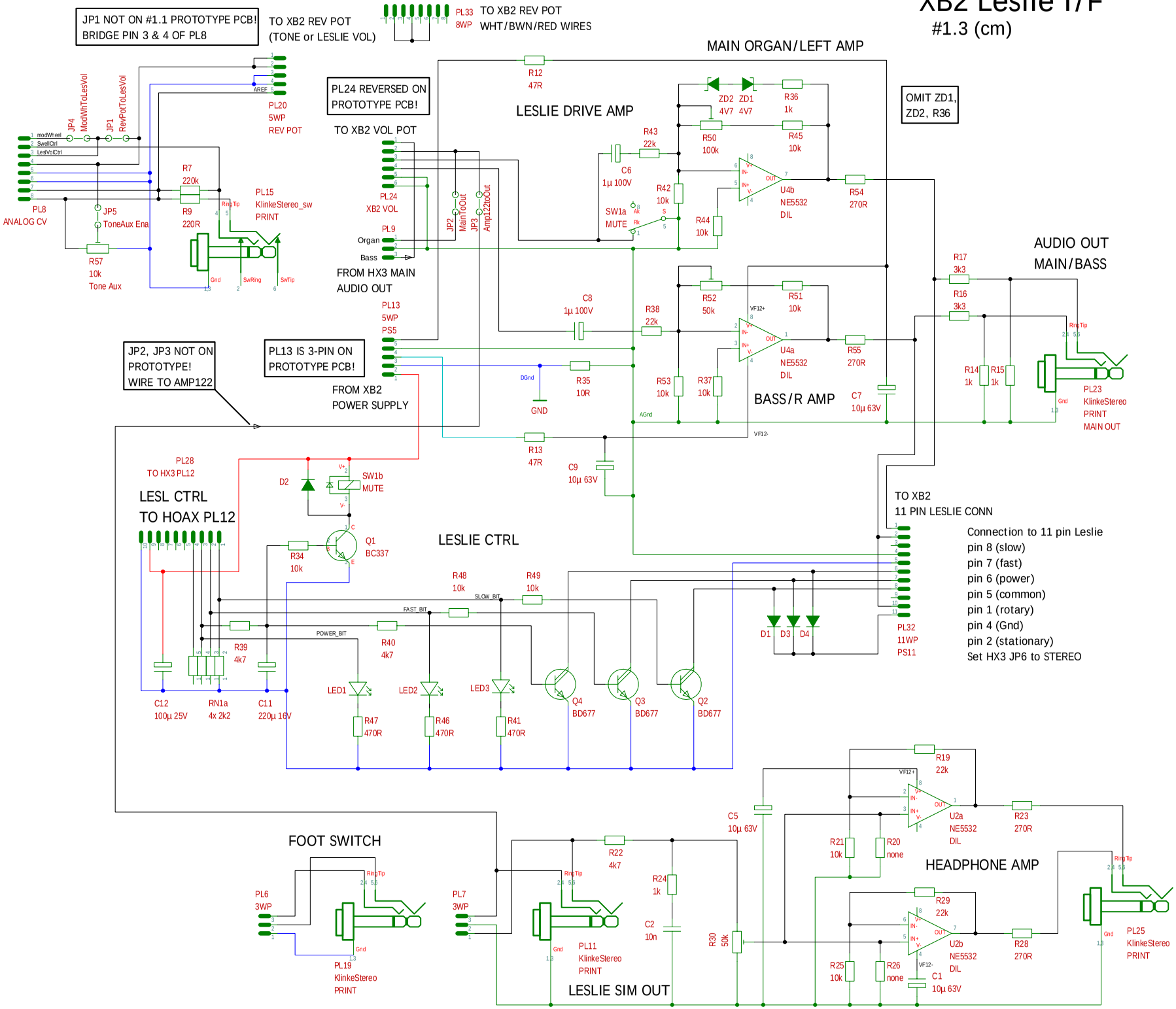
#1.3 (cm)