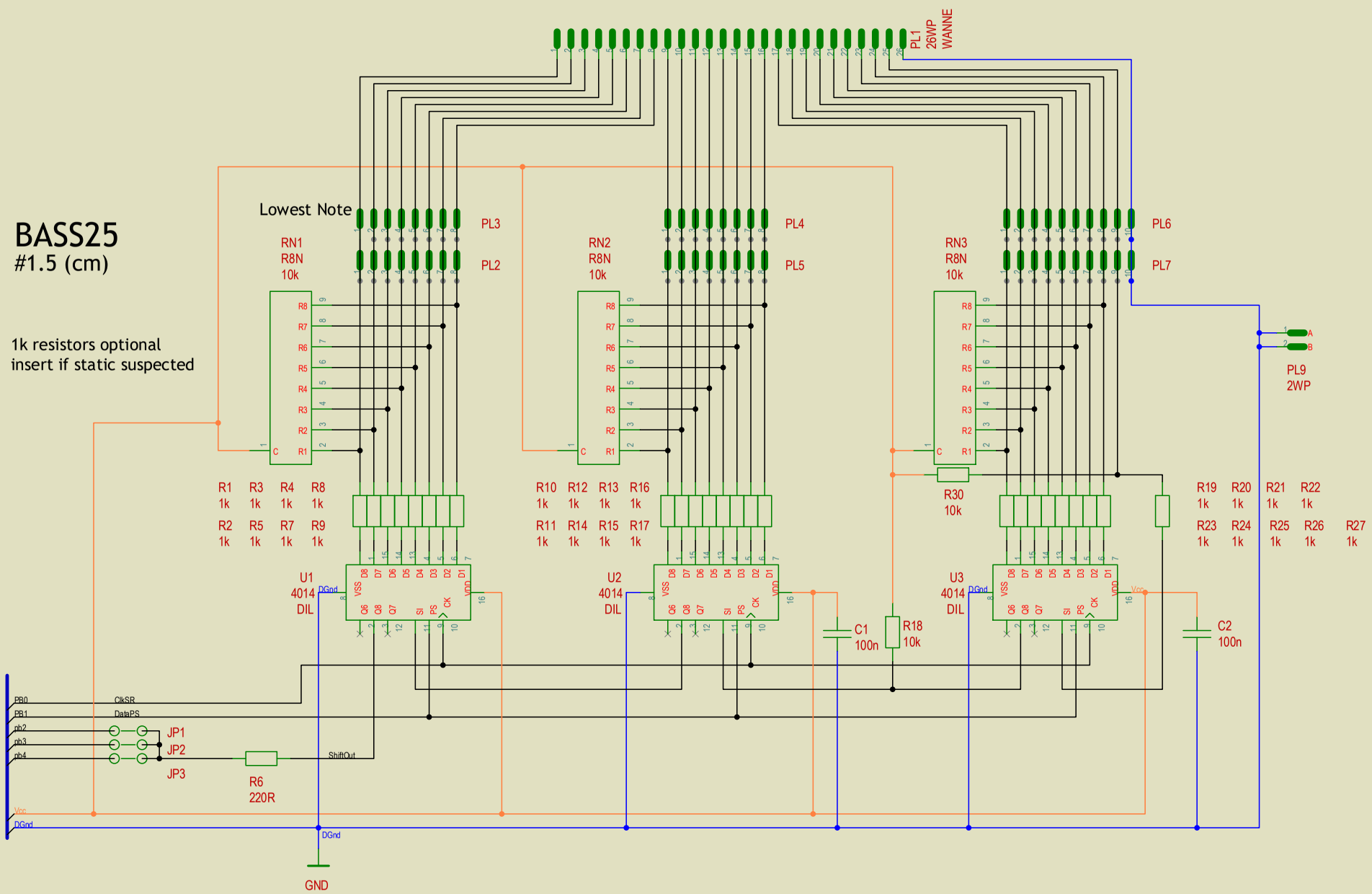
BASS25
#1.5 (cm)
1k resistors optional
insert if static suspected
Lowest Note
PL1
26WP
WANNE
PL2
PL3
PL4
PL5
PL6
PL7
PL9
2WP
RN1
R8N
10k
RN2
R8N
10k
RN3
R8N
10k
R30
10k
R1 1k
R3 1k
R4 1k
R8 1k
R2 1k
R5 1k
R7 1k
R9 1k
R10 1k
R12 1k
R13 1k
R16 1k
R11 1k
R14 1k
R15 1k
R17 1k
R19 1k
R20 1k
R21 1k
R22 1k
R23 1k
R24 1k
R25 1k
R26 1k
R27 1k
U1
4014
DIL
U2
4014
DIL
U3
4014
DIL
C1
100n
R18
10k
C2
100n
PB0
PB1
ph2
ph3
ph4
ClkSR
DataPS
JP1
JP2
JP3
ShiftOut
R6
220R
Vcc
DGnd
GND